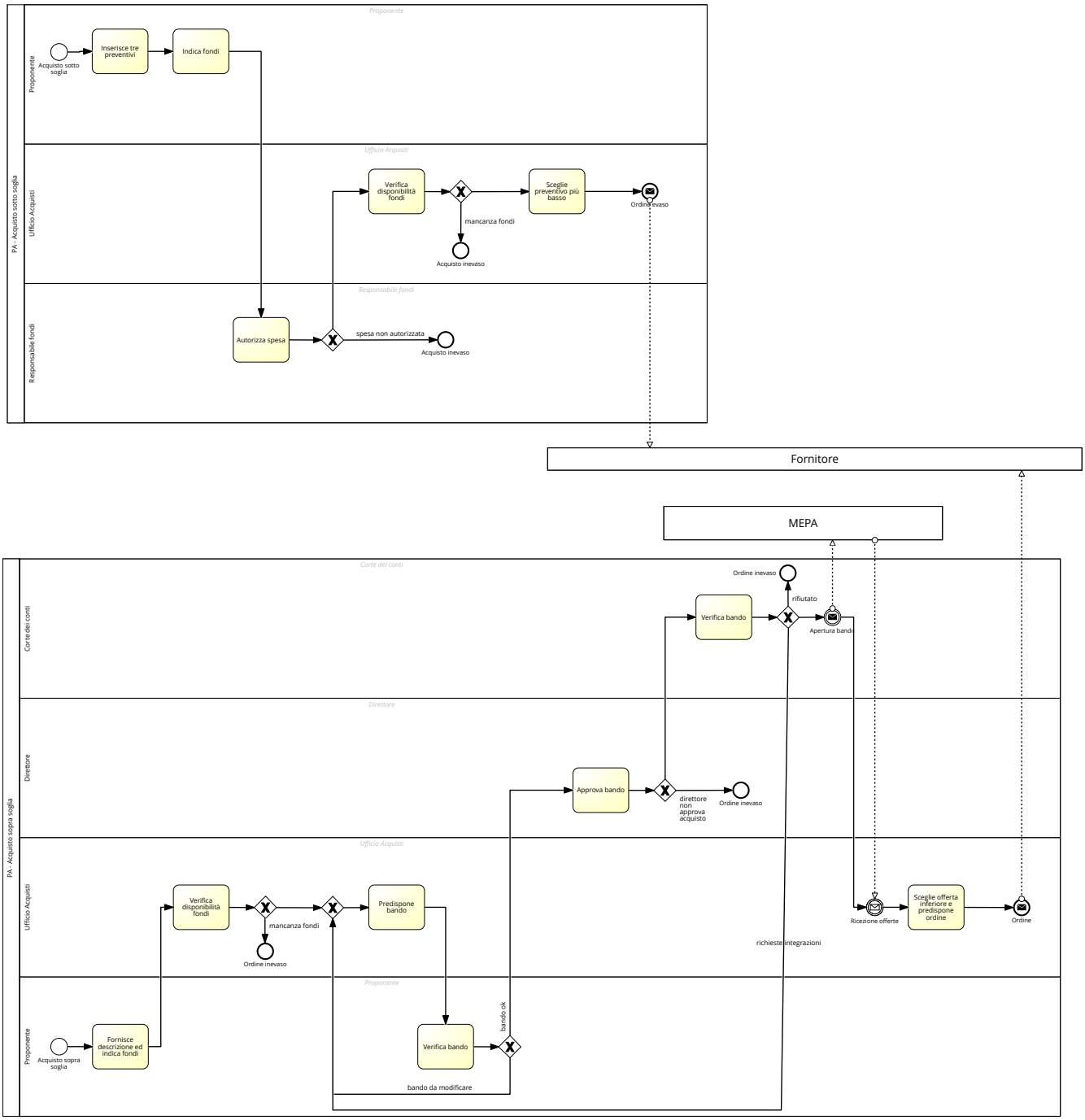d023270_Luca_Ardito_BPMN